Electrolux PROFESSIONAL

ARTIKEL

MODEL

NAAM

SIS

AIA

Plus werktafels
Spoeltafel 1200 mm, enkele spoelbak rechts, draaideurkast, ruimte voor afwasmachine



134144 (GLR1SSPP)	SPOELTAFEL 1200x700x900 mm, opstaande achterrand, spoelbak rechts, afdruipblad links, daaronder ruimte voor een afwasmachine, draaideurkast

Omschrijving

Product Nr.

Plus Preparation spoeltafel met draaideurkast en ruimte voor een afwasmachine. Uitgevoerd in roestvrijstaal AISI304. 50 mm hoog blad, vervaardigd van 1 mm dik roestvrijstaal, versterkt. Rondom waterkeringranden met anti-druppel profiel en gelaste hoeken. Achter een 100 mm hoge opstaande rand met afgeronde hoek naar het blad, de opstaande rand met roestvrijstalen afdekplaat aan de achterzijde. Rechts in het blad een naadloos ingelaste spoelbak 400x500x250 mm, met afgeronde hoeken, 2" afvoerplug en roestvrijstalen overlooppijp. Links een afdruipblad met ingeperste lengte profielen, aflopend naar de spoelbak. Gelast frame van roestvrijstalen buis 40x40 mm, 4 poten met roestvrijstalen stelvoeten. In hoogte verstelbaar tussen 880 en 930 mm. Links naast het frame een vrije ruimte van 600 mm voor het plaatsen van een frontlader afwasmachine. De onderbouwkast met een roestvrijstalen draaideur, dubbelwandig en geïsoleerd, uitgevoerd met verzonken greeplijst. 40 mm hoog versterkt roestvrijstalen bodemschap, gelast aan het frame op 200 mm hoogte van de vloer.

Goedkeuring

Uitvoering

- Verhoogde stabiliteit en degelijke constructie. Tests op het gebied van stabiliteit, belading en intensief gebruik zijn uitgevoerd door een gecertificeerd extern bedrijf.
- De Plus Preparation tafels en kasten zijn geschikt voor keukens met intensief gebruik.

Constructie

- Gelast roestvrijstalen frame en poten.
- 50 mm hoog werkblad van roestvrijstaal AISI304, 10/10 dikte, rondom een waterkeringrand met anti-druppel randen en gelaste hoeken.
- Volledig van roestvrijstaal 1.4301 (AISI304).
- De naadloos ingelaste spoelbak van gepolijst roestvrijstaal heeft geluiddempend materiaal aan de onderzijde. Inclusief een 2" afvoerplug en een roestvrijstalen overlooppijp.
- Het afdruipblad heeft geluiddempend materiaal aan de onderzijde en roestvrijstalen versterkingsprofielen.
- De achterzijde van de opstaande rand is volledig afgedicht met een gelaste roestvrijstalen afdekplaat.
- Het degelijke deur geleider systeem zorgt voor soepel schuivende deuren, getest met meer dan 80.000 cycli, uitgevoerd door een gecertificeerd extern bedrijf.
- De kast is goed toegankelijk dankzij de ruim openende deuren.
- De 40 mm hoge bodemplaat, 8/10 dikte, heeft omgezette randen en is versterkt met profielen.
- De roestvrijstalen stelvoeten zijn -20/+30 mm in hoogte verstelbaar.

Electrolux PROFESSIONAL

Plus werktafels
Spoeltafel 1200 mm, enkele spoelbak rechts, draaideurkast, ruimte voor afwasmachine

Front aanzicht

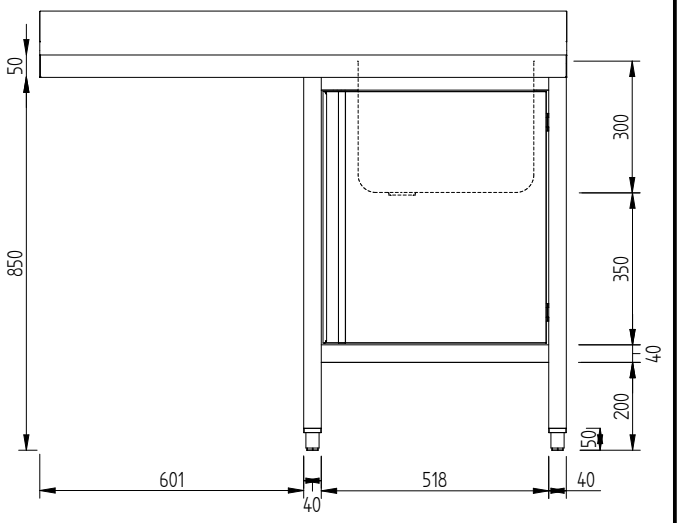

Zij aanzicht

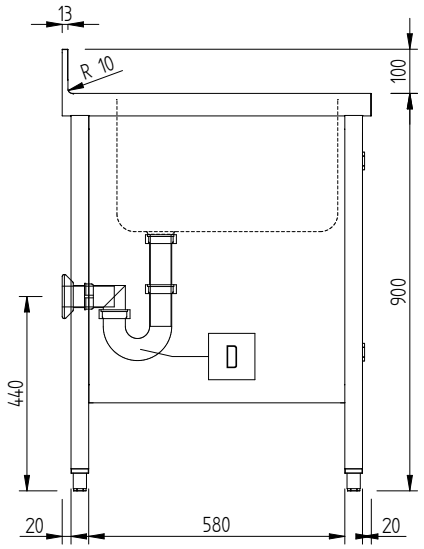

Boven aanzicht

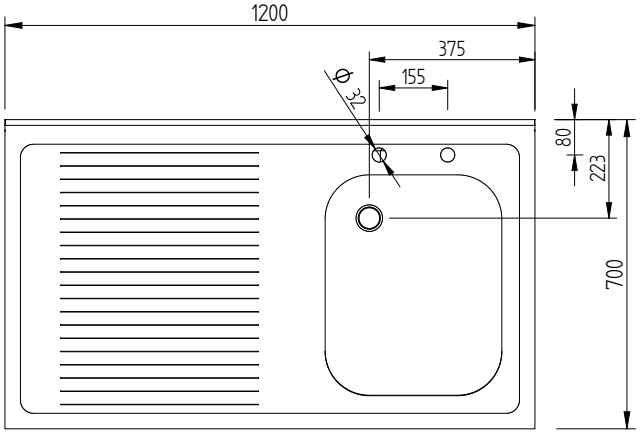

Water

Model	
134144 (GLR1SSPP)	spoeltafel, 1 spoelbak
Afvoer aansluiting	2 "

De spoeltafel is voorbereid voor een mengkraan met 2-gats bladmontage

Algemene gegevens

Inwendige afmetingen, lengte	518 mm
Inwendige afmetingen, breedte	580 mm
Inwendige afmetingen, hoogte	350 mm
Externe afmetingen, lengte	1200 mm
Externe afmetingen, breedte	700 mm
Externe afmetingen, hoogte	1000 mm
Opstaande rand, hoogte	100 mm
Opstaande rand, diepte	13 mm
Opstaande rand, radius	R=10
Aantal spoelbakken	1
Spoelbak afmetingen	400X500XH250
Werkblad hoogte	50 mm
Gewicht, netto	38 kg

Optionele accessoires

- KUNSTSTOF SIFON 2" voor enkele spoelbak — PNC 895313 ❑

Het bedrijf behoudt het recht de producten te modificeren zonder voorafgaande melding.